Be ahead

Puertas & Portones Automáticos, S.A. de C.V.
¡Nuestra pasión es la Solución!....

» OPERADOR PARA CORTINA ENROLLABLE 2000K MARCA BFT MOD.WIND-RMB.

AUTOMATIZACIONES PARA CIERRES ENROLLABLES EQUILIBRADOS

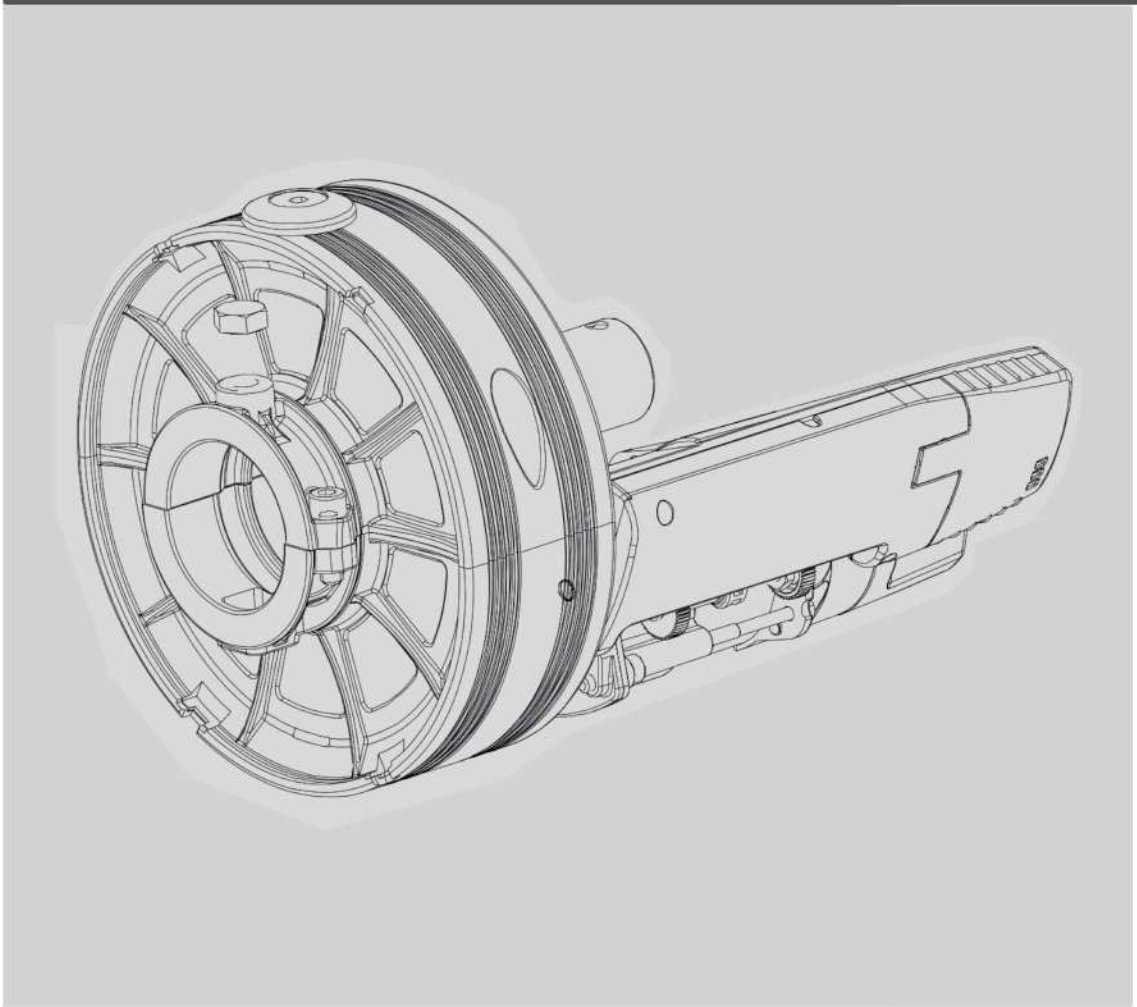

WIND RMB 130B 200
WIND RMB 130B 200 EF
WIND RMB 170B 200
WIND RMB 170B 200 EF
WIND RMB 350B 200-230 EF

MANUAL DE INSTALACION

Descargar en pdf
Versión Digital.

UNAC

AZIENDA CON
SISTEMA DI GESTIONE
CERTIFICATO DA DNV GL
= ISO 9001 =
= ISO 14001 =

RESIDENCIAL COMERCIAL INDUSTRIAL

MEMBER IDA International Door Association

V07.21

(229) 461-7028
portonesautomaticos@adsver.com.mx
portonesautomaticos@prodigy.net.mx

1) DESBLOQUEO DE EMERGENCIA

Accionador central de cierres enrollables equilibrados. Dispone de fines de carrera eléctricos regulables en fase de apertura y cierre. Disponible en versión reversible (WIND RMB 130B 200 - WIND RMB 170B 200) e irreversible (WIND RMB 130B 200EF) e (WIND RMB 170B 200EF), dotado de electrofreno. Para las versiones irreversibles, la maniobra de emergencia se efectúa mediante un pomo con hilo.

El desbloqueo de emergencia hace el cierre enrollable manejable manualmente.

WIND RMB 130B 200 - WIND RMB 170B 200:

En el caso de modelos sin electrofreno, después de abrir la eventual cerradura, es suficiente con levantar manualmente el cierre enrollable forzando un movimiento reversible del motorreductor.

WIND RMB 130B 200EF/WIND RMB 170B 200EF:

En caso de modelos sin electrofreno, desenroscar entre sí los dos componentes del pomo de desbloqueo (Fig. A Ref. 1b), o bien tirar la palanca (Fig. A Ref. 2b), de manera tal de liberar el freno del motorreductor y permitir la apertura manual de la compuerta. Para restaurar el funcionamiento motorizado, volver a atornillar el pomo (Fig. A Ref. 1c) o bien llevar nuevamente la palanca al interior (Fig. A Ref. 2c).

Fig. A

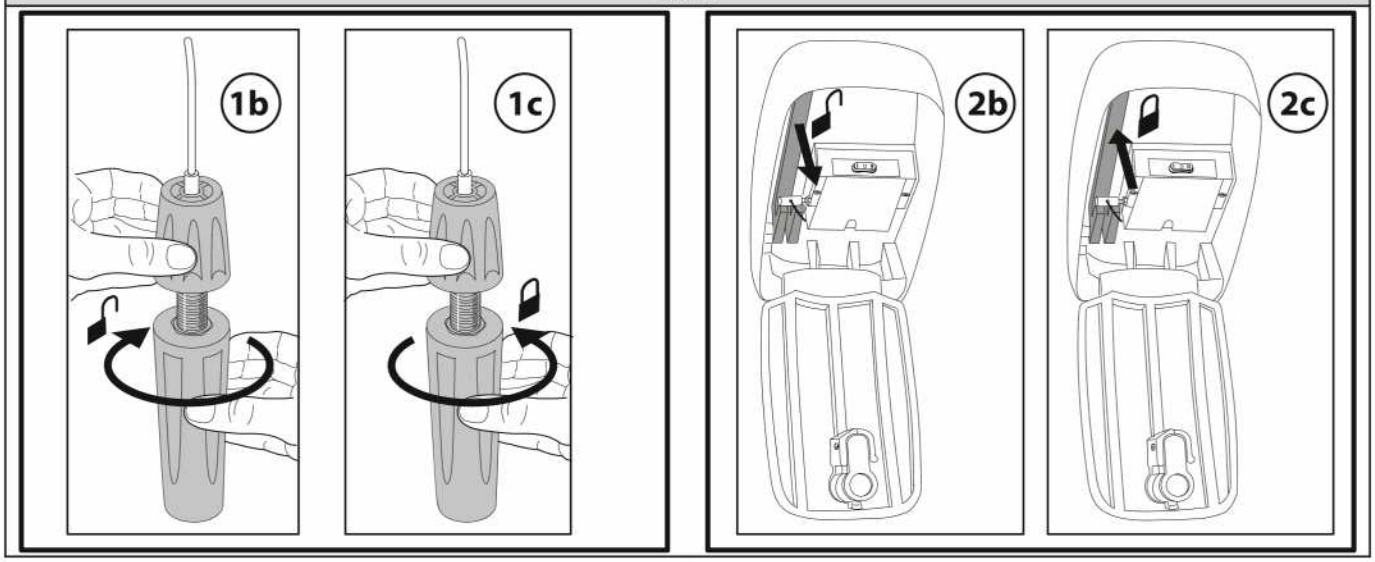

ADVERTENCIAS PARA LA INSTALACIÓN

D814092 4BA96_04

¡ATENCIÓN! Instrucciones de seguridad importantes. Leer y seguir con atención todas las advertencias y las instrucciones que acompañan el producto, ya que la instalación incorrecta puede causar daños a personas, animales o cosas. Las advertencias y las instrucciones brindan importantes indicaciones concernientes a la seguridad, la instalación, el uso y el mantenimiento. Conservar las instrucciones para adjuntarlas a la documentación técnica y para consultas futuras.

SEGURIDAD GENERAL

Este producto ha sido diseñado y fabricado exclusivamente para el uso indicado en la presente documentación. Otros usos diferentes a lo indicado podrían ocasionar daños al producto y ser causa de peligro.

-Los elementos de fabricación de la máquina y la instalación deben presentar conformidad con las siguientes Directivas Europeas, donde se puedan aplicar: 2014/30/UE, 2014/35/UE, 2006/42/UE, 2011/305/UE, 2014/53/UE y sus posteriores modificaciones. Para todos los países extra UE, además de las normas nacionales vigentes, para lograr un nivel de seguridad apropiado se deben respetar también las normas antes citadas.

-La Empresa fabricante de este producto (en adelante "empresa") no se responsabiliza por todo aquello que pudiera derivar del uso incorrecto o diferente a aquel para el cual está destinado e indicado en la presente documentación, como tampoco por el incumplimiento de la Buena Técnica en la fabricación de los cierres (puertas, cancelas, etc.), así como por las deformaciones que pudieran producirse durante su uso.

-La instalación debe ser realizada por personal cualificado (instalador profesional, conforme a EN12635), en cumplimiento de la Buena Técnica y de las normas vigentes.

-Antes de instalar el producto, realizar todas las modificaciones estructurales de modo tal que se respeten las distancias de seguridad y para la protección o aislamiento de todas las zonas de aplastamiento, corte, arrastre y de peligro en general, según lo previsto por las normas EN 12604 y 12453 o eventuales normas locales de instalación. Comprobar que la estructura existente cumpla con los requisitos necesarios de resistencia y estabilidad.

-Antes de comenzar la instalación, comprobar la integridad del producto.

-La Empresa no es responsable del cumplimiento de la Buena Técnica en la realización y mantenimiento de los cerramientos por motorizar, como tampoco de las deformaciones que surgieran durante el uso.

-Comprobar que el intervalo de temperatura declarado sea compatible con el lugar destinado para instalar la automatización.

-No instalar este producto en atmósfera explosiva. la presencia de gases o humos inflamables constituye un grave peligro para la seguridad.

-Antes de realizar cualquier intervención en la instalación, interrumpir la alimentación eléctrica. Desconectar también eventuales baterías compensadoras si estuvieran presentes.

-Antes de conectar la alimentación eléctrica, asegurarse de que los datos de placa correspondan a los de la red de distribución eléctrica y que en el origen de la instalación eléctrica haya un interruptor diferencial y una protección de sobrecarga adecuados. En la red de alimentación de la automatización, se debe prever un interruptor o un magnetotérmico omnipolar que permita la desconexión completa en las condiciones de la categoría de sobretensión III.

- Comprobar que en el origen de la red de alimentación, haya un interruptor diferencial con umbral no superior a 0.03A y conforme a lo previsto por las normas vigentes.

-Comprobar que la instalación de puesta a tierra esté realizada correctamente: conectar a tierra todas las piezas metálicas del cierre (puertas, cancelas, etc.) y todos los componentes de la instalación con borne de tierra.

-La instalación se debe realizar utilizando dispositivos de seguridad y de mandos conformes a la EN 12978 y EN12453.

-Las fuerzas de impacto pueden ser reducidas utilizando cantos deformables.

-Si las fuerzas de impacto superan los valores previstos por las normas, aplicar dispositivos electrosensibles o sensibles a la presión.

-Aplicar todos los dispositivos de seguridad (fotocélulas, cantos sensibles, etc.) necesarios para proteger el área de peligros de impacto, aplastamiento, arrastre, corte. Tener en cuenta las normativas y las directivas vigentes, los criterios de la Buena Técnica, el uso, el entorno de instalación, la lógica de funcionamiento del sistema y las fuerzas desarrolladas por la automatización.

-Aplicar las señales previstas por las normativas vigentes para identificar las zonas peligrosas (los riesgos residuales). Toda instalación debe estar identificada de manera visible según lo prescrito por la EN13241-1.

-Una vez completada la instalación, colocar una placa de identificación de la puerta/cancela.

-Este producto no se puede instalar en hojas que incorporan puertas (salvo que el motor se active sólo cuando la puerta está cerrada)

-Si la automatización es instalada a una altura inferior a 2,5 m o está al alcance, es necesario garantizar un grado de protección adecuado de las piezas eléctricas y mecánicas.

-Sólo para automatizaciones de persianas

1) Las partes móviles del motor se deben instalar a una altura de 2,5 m por encima del suelo o encima de otro nivel que pueda permitir su acceso.

2) El motorreductor se debe instalar en un espacio segregado y provisto de protección, de manera que sea accesible sólo con el uso de herramientas.

3) Si hay aberturas que permiten el paso de un cilindro de 50 mm de diámetro, se debe proteger el riesgo de elevación.

En este caso, aplicar un par de células fotoeléctricas para prevenir el aplastamiento en el dintel superior.

-Instalar cualquier mando fijo en una posición que no cause peligros y alejado de las piezas móviles. En particular los mandos con hombre presente estén colocados a la vista directa de la parte guiada y, salvo que no sean con llave, se deben instalar a una altura mínima de 1,5 m y de manera tal de que no sean accesibles para el público.

-Aplicar al menos un dispositivo de señalización luminosa (parpadeante) en posición vertical, además fijar a la estructura un cartel de Atención.

-Fijar de manera permanente una etiqueta correspondiente al funcionamiento del desbloqueo manual de la automatización y colocarla cerca del órgano de maniobra.

-Asegurarse de que durante la maniobra se eviten y se proteja de los riesgos mecánicos y en particular el impacto, el aplastamiento, arrastre, corte entre la parte guiada y las partes fijas alrededor.

-Una vez realizada la instalación, asegurarse de que el ajuste de la automatización del motor esté configurado de manera correcta y que los sistemas de protección y de desbloqueo funcionen correctamente.

-Usar exclusivamente piezas originales para todas las operaciones de mantenimiento y reparación. La Empresa no se responsabiliza de la seguridad y el buen funcionamiento de la automatización, en caso que se utilicen componentes de otros fabricantes.

-No realizar ninguna modificación a los componentes de la automatización si no se cuenta con autorización expresa por parte de la Empresa.

-Instruir al usuario de la instalación sobre los eventuales riesgos residuales, los sistemas de mando aplicados y la ejecución de la maniobra de apertura manual en caso de emergencia: entregar el manual de uso al usuario final.

-Eliminar los materiales de embalaje (plástico, cartón, poliestireno, etc.) según lo previsto por las normas vigentes. No dejar sobres de nylon y poliestireno al alcance de los niños.

CONEXIONES

¡ATENCIÓN! Para la conexión a la red utilizar: cable multipolar de sección mínima de 5x1,5mm² ó 4x1,5mm² para alimentaciones trifásicas o bien 3x1,5mm² para alimentaciones monofásicas (a modo de ejemplo, el cable puede ser del tipo H05RN-F con sección de 4x1.5mm²). Para la conexión de los dispositivos auxiliares utilizar conductores con sección mínima de 0,5 mm².

- Utilizar exclusivamente pulsadores con capacidad no inferior a 10A-250V.
- Los conductores deben estar unidos por una fijación suplementaria cerca de los bornes (por ejemplo mediante abrazaderas) para mantener bien separadas las partes bajo tensión de las partes con muy baja tensión de seguridad.
- Durante la instalación se debe quitar la funda del cable de alimentación para permitir la conexión del conductor de tierra al borne específico, dejando los conductores activos lo más cortos posible. El conductor de tierra debe ser el último a tensarse en caso de aflojamiento del dispositivo de fijación del cable.

¡ATENCIÓN! los conductores a muy baja tensión de seguridad se deben mantener físicamente separados de los circuitos a baja tensión.

La accesibilidad a las partes bajo tensión debe ser posible exclusivamente para el personal cualificado (instalador profesional).

CONTROL DE LA AUTOMATIZACIÓN Y MANTENIMIENTO

Antes de que la automatización quede definitivamente operativa, y durante las intervenciones de mantenimiento, controlar estrictamente lo siguiente:

-Comprobar que todos los componentes estén fijados firmemente.

-Controlar la operación de arranque y parada en el caso de mando manual.

-Controlar la lógica de funcionamiento normal o personalizada.

-Sólo para cancelas correderas: comprobar el correcto engranaje de la cremallera - piñón con un juego de 2 mm a lo largo de toda la cremallera; mantener el carril de desplazamiento siempre limpio y libre de desechos.

-Sólo para cancelas y puertas correderas: comprobar que la vía de desplazamiento de la cancela sea lineal, horizontal y las ruedas sean aptas para soportar el peso de la cancela.

-Sólo para cancelas correderas suspendidas (Cantilever): comprobar que no se produzca ninguna bajada u oscilación durante la maniobra.

-Sólo para cancelas batientes: comprobar que el eje de rotación de las hojas esté en posición perfectamente vertical.

- Sólo para barreras: antes de abrir la portezuela el muelle debe estar descargado (mástil vertical).

-Controlar el correcto funcionamiento de todos los dispositivos de seguridad (fotocélulas, cantos sensibles, etc.) y el correcto ajuste de los dispositivos de seguridad antiaplastamiento, comprobando que el valor de la fuerza de impacto, medido en los puntos previstos por la norma EN 12445, sea inferior a lo indicado en al norma EN 12453.

-Las fuerzas de impacto pueden ser reducidas utilizando cantos deformables.

-Controlar el buen funcionamiento de la maniobra de emergencia donde esté presente.

-Controlar la operación de apertura y cierre con los dispositivos de mando aplicados.

-Comprobar la integridad de las conexiones eléctricas y de los cableados, en particular el estado de las cubiertas aislantes y de los sujetacables.

-Durante el mantenimiento limpiar las ópticas de las fotocélulas.

-Durante el periodo en que la automatización está fuera de servicio, activar el desbloqueo de emergencia (véase apartado "MANIOBRA DE EMERGENCIA"), de manera tal de dejar libre la parte guiada y permitir la apertura y el cierre manual de la cancela.

-Si el cable de alimentación está dañado, el mismo debe ser sustituido por el fabricante o por el servicio de asistencia técnica de éste o por una persona con una capacitación similar, de manera tal de prevenir cualquier riesgo.

-Si se instalan dispositivos de tipo "D" (tal como los define la EN12453), conectados en modo no comprobado, establecer un mantenimiento obligatorio con frecuencia al menos semestral.

- El mantenimiento, como se ha descrito anteriormente, se debe repetir por lo menos anualmente o con intervalos menores si las características del lugar o de la instalación lo requirieran.

¡ATENCIÓN!

Recordar que la motorización sirve para facilitar el uso de la cancela/puerta pero no resuelve problema de defectos o carencias de instalación o de falta de mantenimiento.

DESGUACE

La eliminación de los materiales se debe realizar respetando las normas vigentes. No desechar su equipo descartado, las pilas o las baterías usadas con los residuos domésticos. Usted tiene la responsabilidad de desechar todos sus residuos de equipos eléctricos o electrónicos, entregándolos a un punto de recogida dedicado al reciclaje de los mismos.

DESMANTELAMIENTO

Si la automatización es desmontada para luego ser montada nuevamente en otro sitio hay que:

Interrumpir la alimentación y desconectar toda la instalación eléctrica.

-Quitar el accionador de la base de fijación.

-Desmontar todos los componentes de la instalación.

-Si algunos componentes no pudieran ser quitados o estuvieran dañados, sustituirlos.

LAS DECLARACIONES DE CONFORMIDAD SE PUEDE CONSULTAR EN EL SITIO WEB http://www.bft-automation.com/CE

LAS INSTRUCCIONES DE MONTAJE Y USO SE PUEDEN CONSULTAR EN LA SECCIÓN DESCARGAS.

Todo aquello que no está expresamente previsto en el manual de uso no está permitido. El buen funcionamiento del operador es garantizado sólo si se respetan los datos indicados. La Empresa no se responsabiliza por los daños causados por el incumplimiento de las indicaciones dadas en el presente manual. Dejando inalteradas las características esenciales del producto, la Empresa se reserva el derecho de realizar, en cualquier momento, modificaciones que considere convenientes para mejorar la técnica, la fabricación y la comercialización del producto, sin comprometerse a actualizar la presente publicación.

B

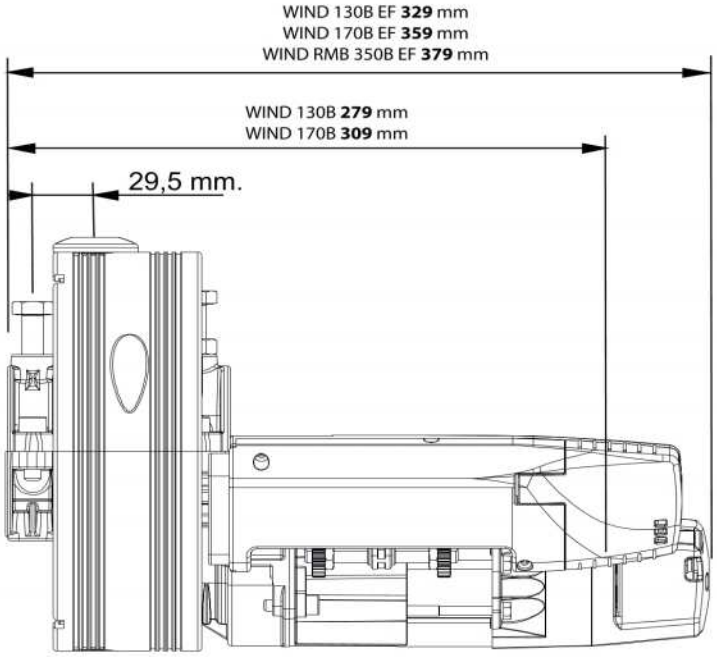

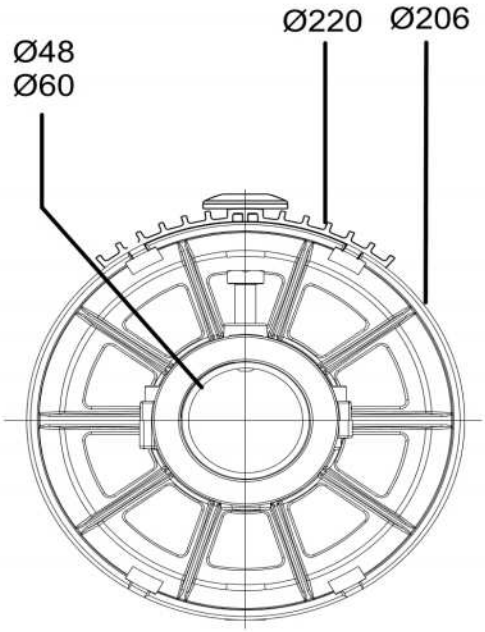

C

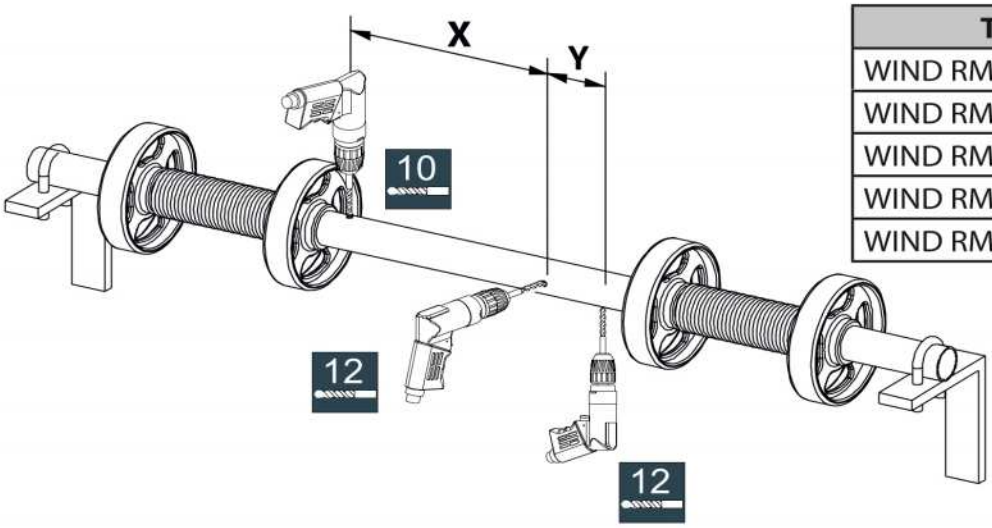

Type	X	Y
WIND RMB 130B EF	317	90
WIND RMB 170B EF	347	90
WIND RMB 130B	317	-
WIND RMB 170B	347	-
WIND RMB 350B EF	367	90

D814092 4BA96_04

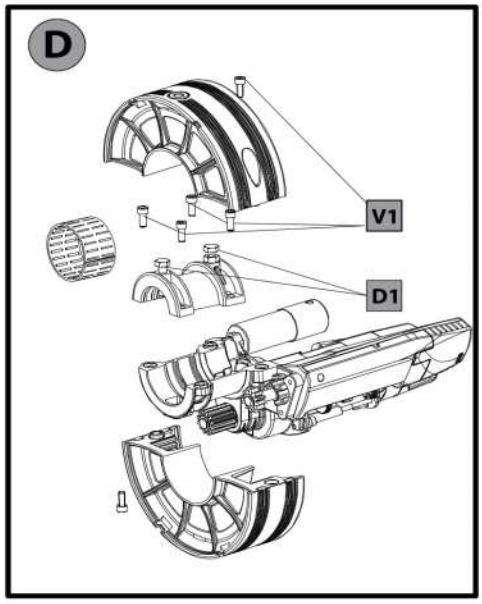

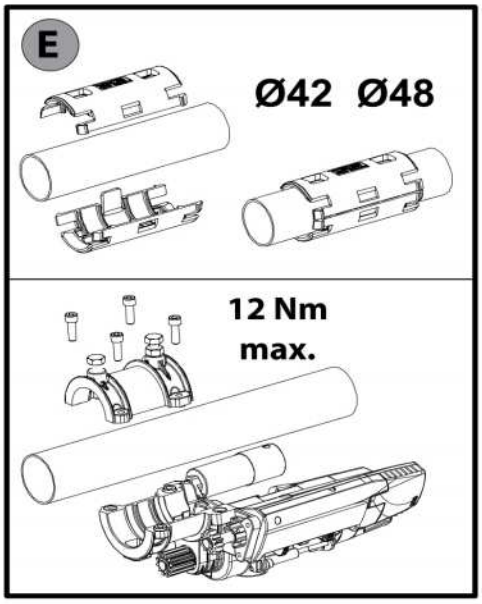

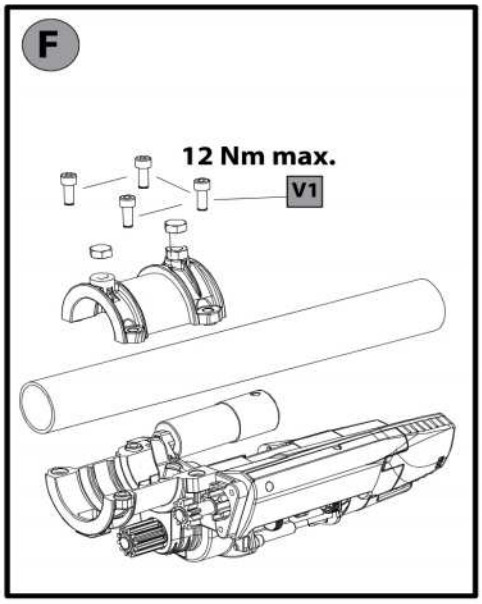

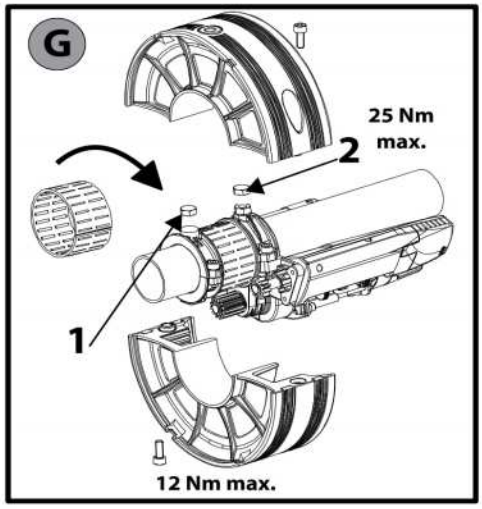

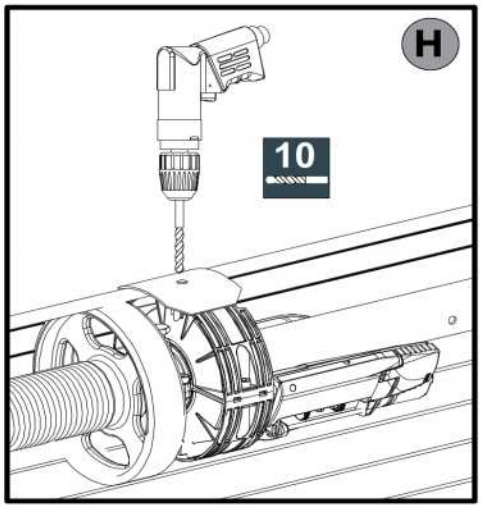

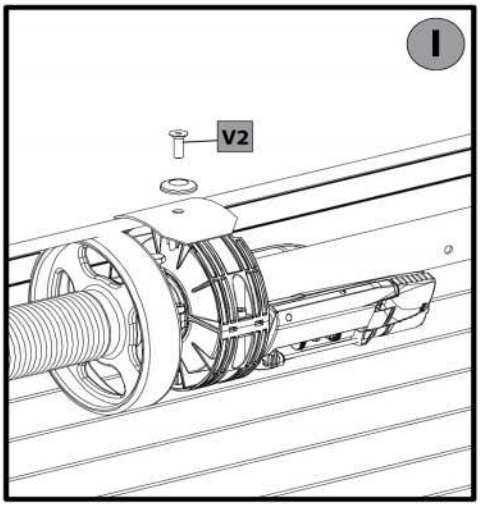

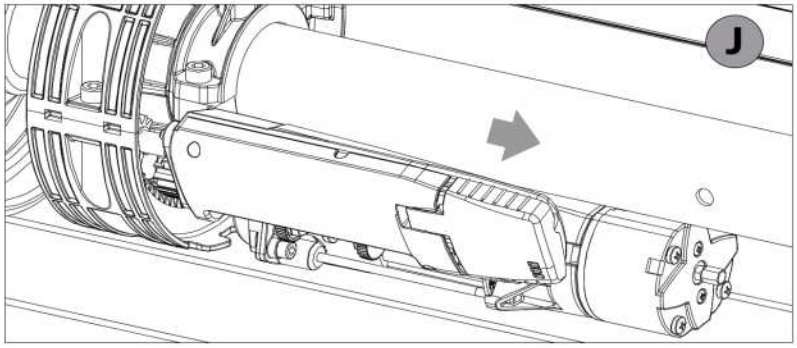

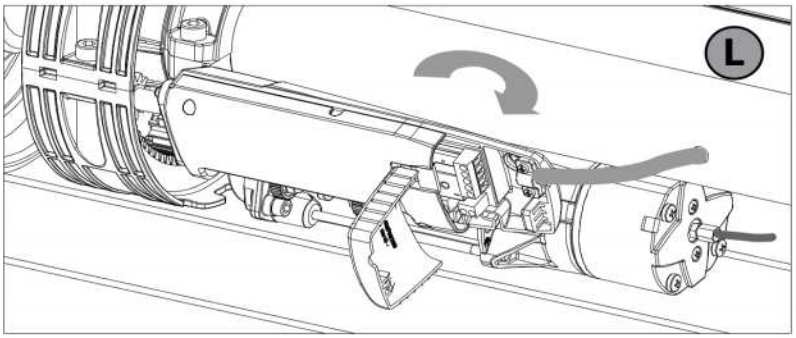

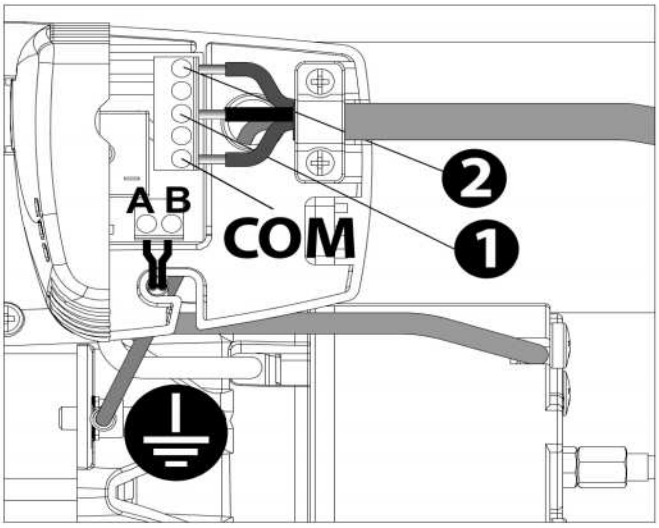

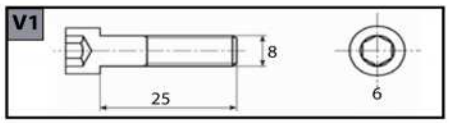

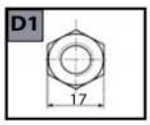

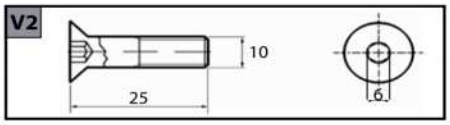

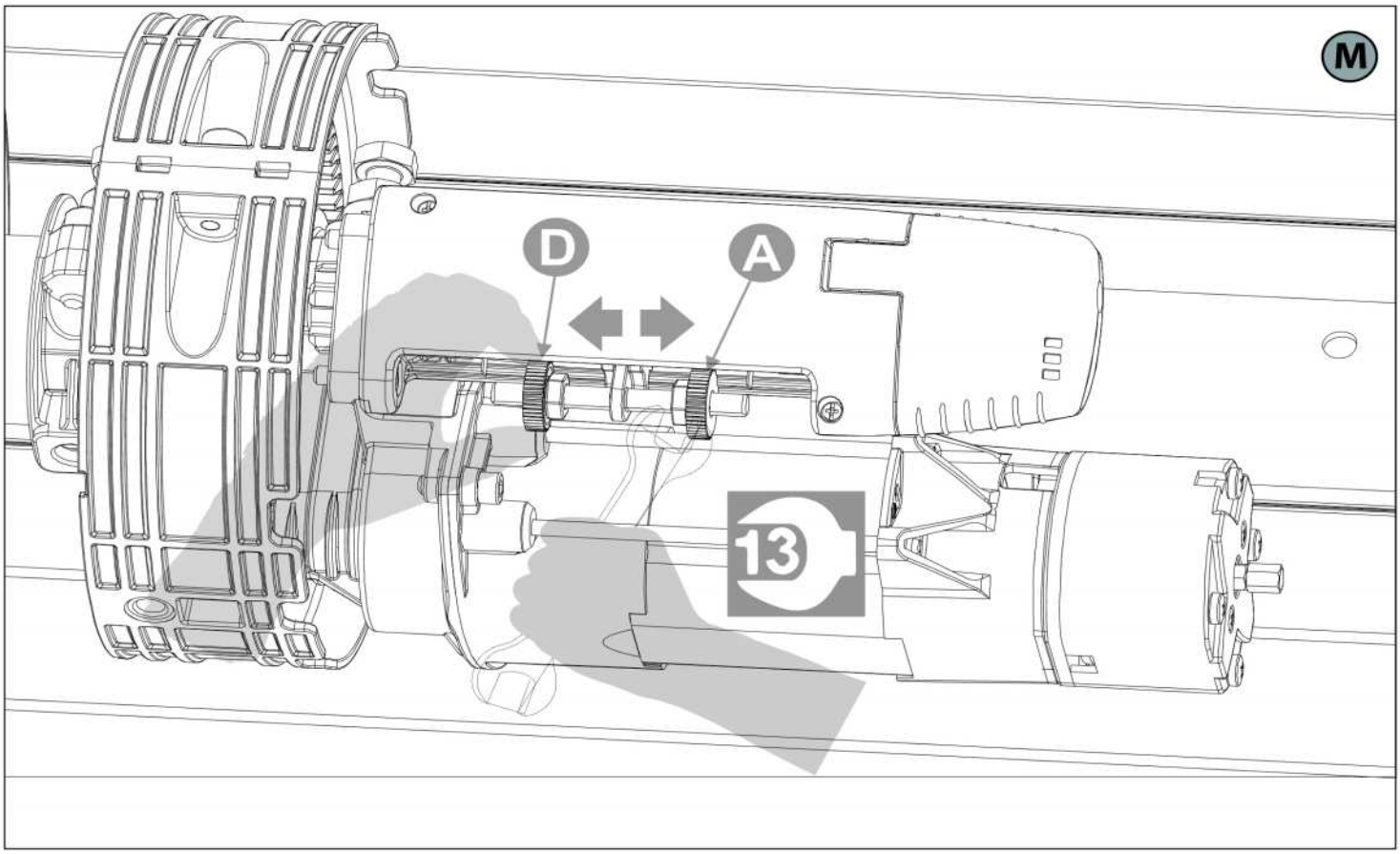
M
D814092 4BA96_04
D
A
13

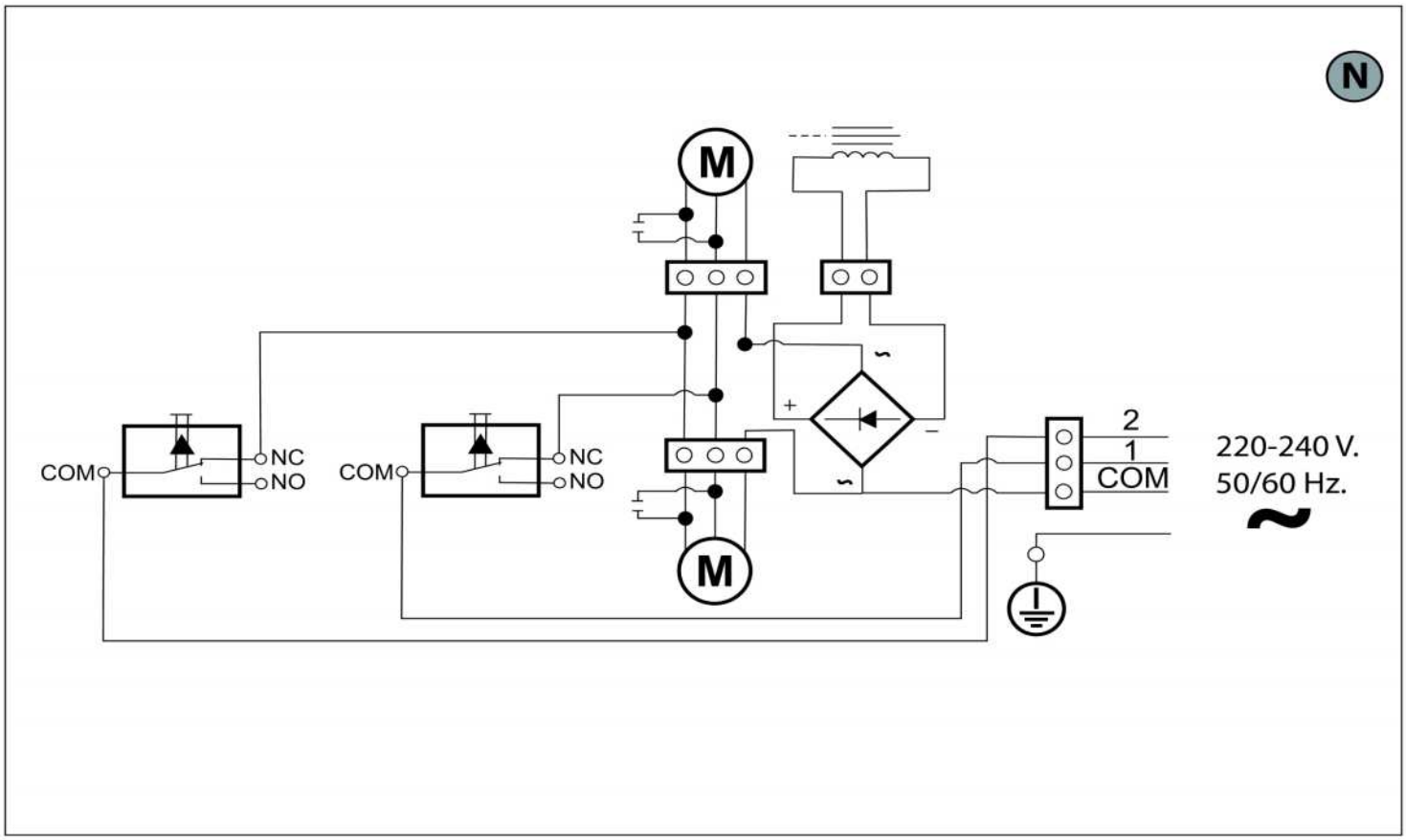
N
M
COM
NC
NO
COM
NC
NO
M
2
1
COM
220-240 V.
50/60 Hz.

D814092 4BA96_04

O

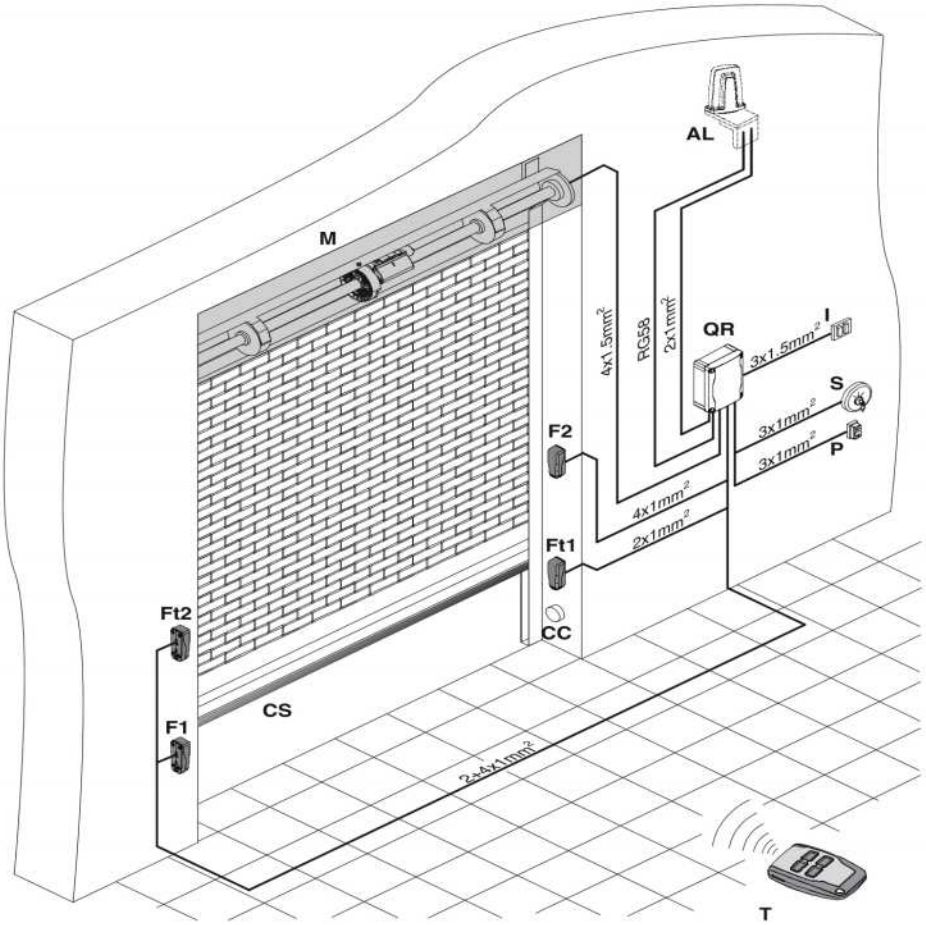

P

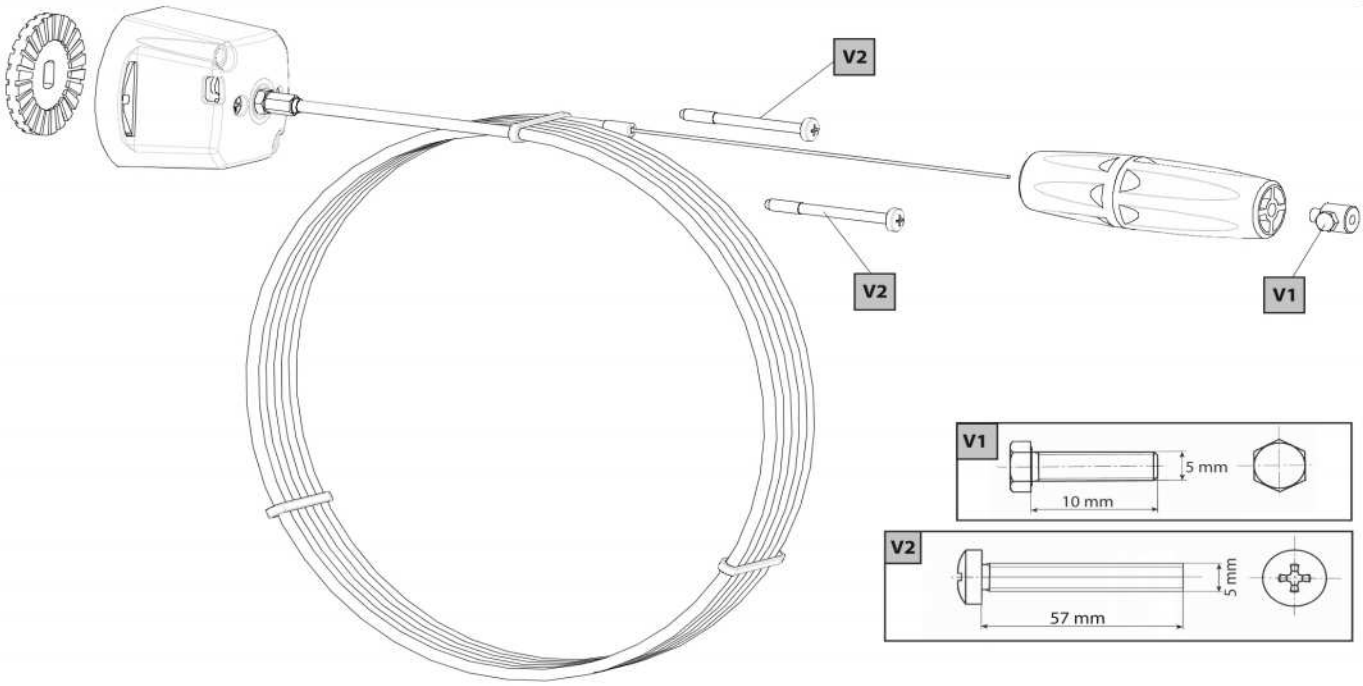

D814092 4BA96_04

2) DATOS GENERALES

Motorreductor central para puerta enrollables equilibrados, dispone de finales de carrera eléctricos regulables en apertura y en cierre.

Disponible en versión reversible (WIND RMB130B 200 - WIND RMB 170B200) e irreversible (WIND RMB 130B 200EF), (WIND RMB 170B 200EF) y (WIND RMB 350B 200-230 EF) dotado de electrofreno.

Para las versiones irreversibles, la maniobra de emergencia se efectúa mediante un pomo con hilo.

El accionador es entregado para ejes de 42/48/60 mm .y polea de arrastre de 206/220 mm.

⚠ "Solo para EE.UU.: los motores destinados a la motorización de cancelas no aprobadas UL no se pueden instalar en puertas de garajes."

3) DATOS TECNICOS

	WIND RMB 130B 200	WIND RMB 130B 200 EF	WIND RMB 170B 200	WIND RMB 170B 200 EF	WIND RMB 350B 200-230 EF
Diámetro polea	206/220 mm				
Alimentación	220-230V 50/60Hz.				
Potencia absorbida	400W	400W	630W	630W	1260W
Recorrido Máx Puerta	8,4 con Ø 206		8,9 con Ø 220		
Revoluciones eje salida	$10min^{-1}$				
Protección térmica	presente				
Condensador	12 uF	12 uF	16 uF	16 uF	2x16 uF
Lubricación del reductor	Grasa permanente				
Par max.	130 Nm	126 Nm	178 Nm	168Nm	357 Nm
Par nominal	5N				
Finales de carrera	Electromecánicos, incorporados y regulables				
Temperatura de funcionamiento	+5°C a + 40 °C				
Grado de protección	IP20				
Peso Accionador	6 kg	7 kg	6,8 kg	7,8 kg	12,8 kg
Ruido	<70dB(A)				
Dimensiones	Véase la fig. B				
Ciclos día	20				

(* otras tensiones disponibles bajo pedido)

4) ACCESORIOS

- LCK caja fuerte externa para desbloqueo
- X EF1 kit electrofreno para instalar en WIND RMB 130B 200-WIND RMB 170B 200-WIND RMB 350B 200-230 EF

5) CONTROLES PRELIMINARES

Antes de instalar el motor, quite eventuales cuerdas o cadenas superfluas y deshabilite cualquier equipo no necesario.

Verifique que las características del cierre metálico sean compatibles con el par máximo declarado y con el tiempo de funcionamiento.

Es preciso:

Verificar el peso del puerta enrollables y controlar el diámetro de las cajas portamuelles y del eje portamuelles.

Escoger el modelo, con o sin bloqueo de puerta enrollables, más indicado para el tipo de aplicación.

NOTA: Todos los modelos desprovistos de electrofreno están predispuestos para una eventual sucesiva aplicación de éste último (KIT EF).

Antes de proceder a la instalación, hay que verificar con atención:

- Que la estructura del la puerta enrollables sea sólida y rígida.
- Que la puerta enrollables se deslice con regularidad por toda su carrera, sin puntos de roce.
- Si la maniobra resulta difícil, engrasar los carriles de deslizamiento.
- Arreglar o sustituir las partes desgastadas o defectuosas.
- Las partes móviles del motor se deben instalar a una altura de 2,5 m por encima del suelo o encima de otro nivel que pueda permitir su acceso.
- El motorreductor se debe instalar en un espacio segregado y provisto de protección, de manera que sea accesible sólo con el uso de herramientas.

La fiabilidad y la seguridad del automatismo están directamente condicionadas por el estado de la estructura del puerta enrollables.

La motorización facilita el uso del puerta enrollables y no resuelve problemas debidos a defectos y deficiencias de instalación o de falta de mantenimiento del mismo.

6) INSTRUCCIONES DE MONTAJE

1) Haremos 2 agujeros en el tubo del eje central según la (Fig.C), uno de Ø 10 mm. para que el accionador no gire, y otro de Ø 12 mm. para el cable eléctrico, situando el accionador, prioritariamente centrado, teniendo presente que una vez instalado podamos acceder a conectar la maniobra y graduar los topes de final de carrera. Si el accionador lleva freno, haremos otro agujero en el tubo de Ø 12 mm. para pasar el cable de desbloqueo manual.
2) Separar la polea sacando los 2 tornillos de M8x25 mediante una llave allen de 6 mm. Sacar el rodamiento de rodillos, evitar doblarlo en sentido contrario al diametro del tubo y colocarlo en un lugar limpio. Separar el soporte brida, sacando los 4 tornillos mediante la llave allen de 6 mm.Fig.(D). Atornillar el cuerpo del motor sobre el tubo de la puerta y colocar nuevamente el soporte brida roscando los 4 tornillos. Si el tubo no es de Ø 60 mm. emplear el suplemento de adaptación de Ø 48 ó Ø 42 mm Fig. (E-F). Atornillar completamente el tornillo exagonal M10x40 [Fig.G] para que se introduzca en el agujero de Ø 10 mm. efectuado anteriormente. Insertar el rodamiento de rodillos en su alojamiento. Aplicar la polea acoplando de nuevo las dos piezas y roscando bien los tornillos.
3) El accionador deberá quedar bien fijado, alineado y la polea deberá girar libremente, para ello en los modelos con freno deberá desbloquear previamente. Efectuar un agujero de Ø 10 mm. sobre la última lama de la puerta enrollables, en correspondencia con el agujero y la tuerca M10 de la polea [Fig. H]. (si la puerta es ondulada o tiene composición con elementos irregulares, se necesita acoplar a la polea del accionador una pieza metálica plana de aproximadamente 1 metro). Introduciremos el cable eléctrico suministrado, por el interior del tubo de la puerta a traves del agujero de Ø 12 mm. practicado anteriormente y efectuaremos las conexiones eléctricas. Si el acccionador lleva electrofreno, introduciremos el cable por el interior del tubo de la puerta a traves del agujero de Ø 12 mm. practicado anteriormente, y montaremos el desbloqueo manual, Dejar el cable sin curvas pronunciadas.

7) PREDISPOSICION DE LA INSTALACION ELECTRICA

Hay que predisponer la instalación eléctrica de conformidad con lasnormas vigentes CEI para las instalaciones eléctricas. Es preciso mantener claramente separadas las conexiones de alimentación de red de las conexiones de servicio (fotocélulas, barras sensibles, dispositivos de mando, etc.).

¡ATENCION! Para la conexión a la red, debe utilizarse cable multipolar con una sección mínima de 4x1,5 mm² y del tipo previsto por las normas anteriormente citadas (a título de ejemplo, si el cable no está protegido, debe ser al menos tipo H07 RN-F, mientras que, si está protegido, debe ser al menos tipo H05 VV-F, con sección 4x1,5 mm²).

Las conexiones de los dispositivos de mando y de seguridad deben realizarse en armonía con las normas para las instalaciones antes citadas. En la fig.O, se indica el número de conexiones y la sección para una longitud de los cables de alimentación de 100 metros; en caso de longitudes superiores, habrá que calcular la sección para la carga real del automatismo. Cuando la longitud de las conexiones auxiliares supera los 50 metros o éstas pasan por zonas críticas debido a interferencias, se aconseja el desacoplamiento de los dispositivos de mando y de seguridad con relés adecuados.

Los componentes principales de un automatismo son (fig.O):

I) Interruptor omnipolar homologado de capacidad adecuada, con una abertura de los contactos de al menos 3,5 mm, provisto de protección contra las sobrecargas y los cortocircuitos y adecuado para seccionar el automatismo de la red. Antes del automatismo, si no está ya presente, hay que instalar un interruptor omnipolar homologado con un umbral de 0,03 A.
QR) Cuadro de mandos y receptor incorporado.
S) Selector de llave.
AL) Luz intermitente.
M) Accionador.
CS) Barra sensible.
CC) Control de la barra.
Ft, F) Par de fotocélulas.
T) Transmisor de 1-2-4 canales.

8) CONEXIONES (Fig.J-K)

Para realizar las conexiones, sacaremos la tapa protectora de micros [Fig.J].

Pasaremos el cable por dentro el pasacables y haremos las conexiones del motor. Es muy importante respetar el común del motor (COM) y conectar el cable de tierras.

NORMA DE SEGURIDAD: el cable eléctrico debe ser conectado, en el origen, con un dispositivo de desactivación omnipolar, con una distancia de apertura de los contactos de al menos 3,5 mm. El WIND RMB 130B 200EF, WIND RMB 170B 200EF y WIND RMB 350B 200-230 EF con electrofreno ya biene conexionado. Siempre que el accionador no lleve electrofreno puentear los bornes [Fig.N]. Con electrofreno, quitar el puente y enbornar la bobina del electrofreno [Fig.N].

9) COMPROBACIÓN DEL SENTIDO DE MANIOBRA (Fig.M)
Posicionar el tope móbil de bajada justo que dispare el microrruptor [Fig.M]. Dar tensión, y si para en bajada es correcto, en caso contrario, desconectar la alimentación y proceder a intercambiar la posición de los cables de fase, o los dos cables dirigidos hacia el motor en (o botonera de ABRIR-CERRAR). Seguir respetando el común del motor (COM).

10) REGULACIÓN DE FINAL DE CARRERA DE SUBIDA (Fig. K-O)
Fijar la puerta a la polea mediante el anillo de fijación polea, la arandela de abanico y el tornillo avellanado de M10x25 suministrados (D).Si las poleas de la puerta y la polea del accionador no son iguales, aplicar el suplemento de adaptación de 220 mm. Mover manualmente el tope móvil de subida hasta regular la posición de puerta abierta . Comprobar el recorrido (y reajustar si es necesario).

COMPROBACIÓN DEL SENTIDO DE LA MANIOBRA Y REGULACIÓN DE LOS FINALES DE CARRERA
Seguiremos las instrucciones para 1 accionador y siempre fijandonos en M1. M2 deberá seguir el sentido de giro de M1, procediendo a intercambiar la posición de los 2 cables de maniobra (negro y marrón) conectados en M2. Seguir respetando el común del motor (COM). En caso de utilizar electrofreno, se recomienda acoplar uno a cada motor.

11) SUBSTITUCIÓN DEL CABLE ELÉCTRICO
Para la substitución del cable eléctrico seguir estas normas:
1) Desactivar la conexión eléctrica mediante el interruptor omnipolar.
2) Sacar la tapa protectora de micros, desatornillando los 2 tornillos de cierre.
3) Desatornillar los 3 tornillos de conexión de la placa de micros donde están conectados los cables y el cable de de tierras conectado al terminal del motor.
4) Aflojar todos los puntos de fijación del cable en su recorrido hasta el cuadro.
5) Sacar la conexión del cable al dispositivo de mando.
6) Efectuar la substitución del cable con otro en norma (4x1.5 HO5 VVF)
7) Efectuar la conexión del nuevo cable ejecutando en sentido contrario todas las operaciones más arriba descritas.
8) Con el mando eléctrico controlar que el motorreductor efectúe correctamente el movimiento respetando el sentido de giro. En caso contrario invertir entre el cable negro y marrón (observar los esquemas citados anteriormente sobre las instrucciones de montaje con particular atención al respecto de la posición del común del motor (COM) (fig.N).

12) APLICACIÓN DEL ELECTROFRENO Y DEL DISPOSITIVO DE DESBLOQUEO Fig.P
WIND RMB 130B 200 - WIND RMB 170B 200 :
En el caso de modelos sin electrofreno, después de abrir la eventual cerradura, es suficiente con levantar manualmente la puerta enrollables forzando un movimiento reversible del motorreductor.
WIND RMB 130B 200EF - WIND RMB 170B 200EF-WIND RMB 350B 200-230 EF :
Instale el mando de desbloqueo a una altura máxima de 1,8 m.
En el caso de modelos provistos de electrofreno, es preciso desenroscar entre sí los dos componentes del pomo de desbloqueo.

13) USO DEL AUTOMATISMO
Debido a que el automatismo puede accionarse a distancia y, por tanto, no a la vista, es indispensable controlar frecuentemente la perfecta eficiencia de todos los dispositivos de seguridad.
¡ATENCION! Ante cualquier anomalía de funcionamiento de los dispositivos de seguridad, hay que intervenir rápidamente valiéndose de personal cualificado.
Se recomienda mantener a los niños fuera del campo de acción del automatismo.

14) ACCIONAMIENTO
La utilización del automatismo permite el control del acceso de forma motorizada. El accionamiento puede ser de diversos tipos (manual - con mando a distancia - control de los accesos con tarjeta magnética - detector de presencia, etc.) según las necesidades y las características de la instalación. Por lo que se refiere a los diversos sistemas de accionamiento, se remite a las instrucciones correspondientes.

15) MAL FUNCIONAMIENTO. CAUSAS y SOLUCIONES.
15.1) La puerta enrollables no se abre. El motor no gira.
Es preciso:
1) Verificar que las fotocélulas no estén sucias, ocupadas o no alineadas. Proceder en consecuencia. Controlar la barra sensible.
2) Si el motor está recalentado, puede haber intervenido la protección térmica. Esperar hasta que se produzca la autorreposición.
3) Verificar la correcta conexión del motor y del condensador de marcha.
4) Verificar que el equipo electrónico reciba corriente con regularidad. Verificar la integridad de los fusibles.
5) Mediante los leds de diagnóstico del cuadro de control (véanse las respectivas instrucciones), controlar si las funciones son correctas. Identificar, eventualmente, la causa del defecto. Si los leds indican que persiste una orden de start, controlar que no haya radiomandos, botones de start u otros dispositivos de mando que mantengan activado (cerrado) el contacto de start.
6) Si el cuadro de mandos no funciona, sustituirlo.

Be ahead

Puertas & Portones Automáticos, S.A. de C.V.
¡Nuestra pasión es la Solución!....

» OPERADOR PARA CORTINA ENROLLABLE 2000K MARCA BFT MOD.WIND-RMB.

Puertas & Portones Automáticos, S.A. de C.V.
¡Nuestra pasión es la Solución!....

(229) 461-7028
portonesautomaticos@adsver.com.mx
portonesautomaticos@prodigy.net.mx

RESIDENCIAL COMERCIAL INDUSTRIAL

MEMBER IDA International Door Association

V07.21